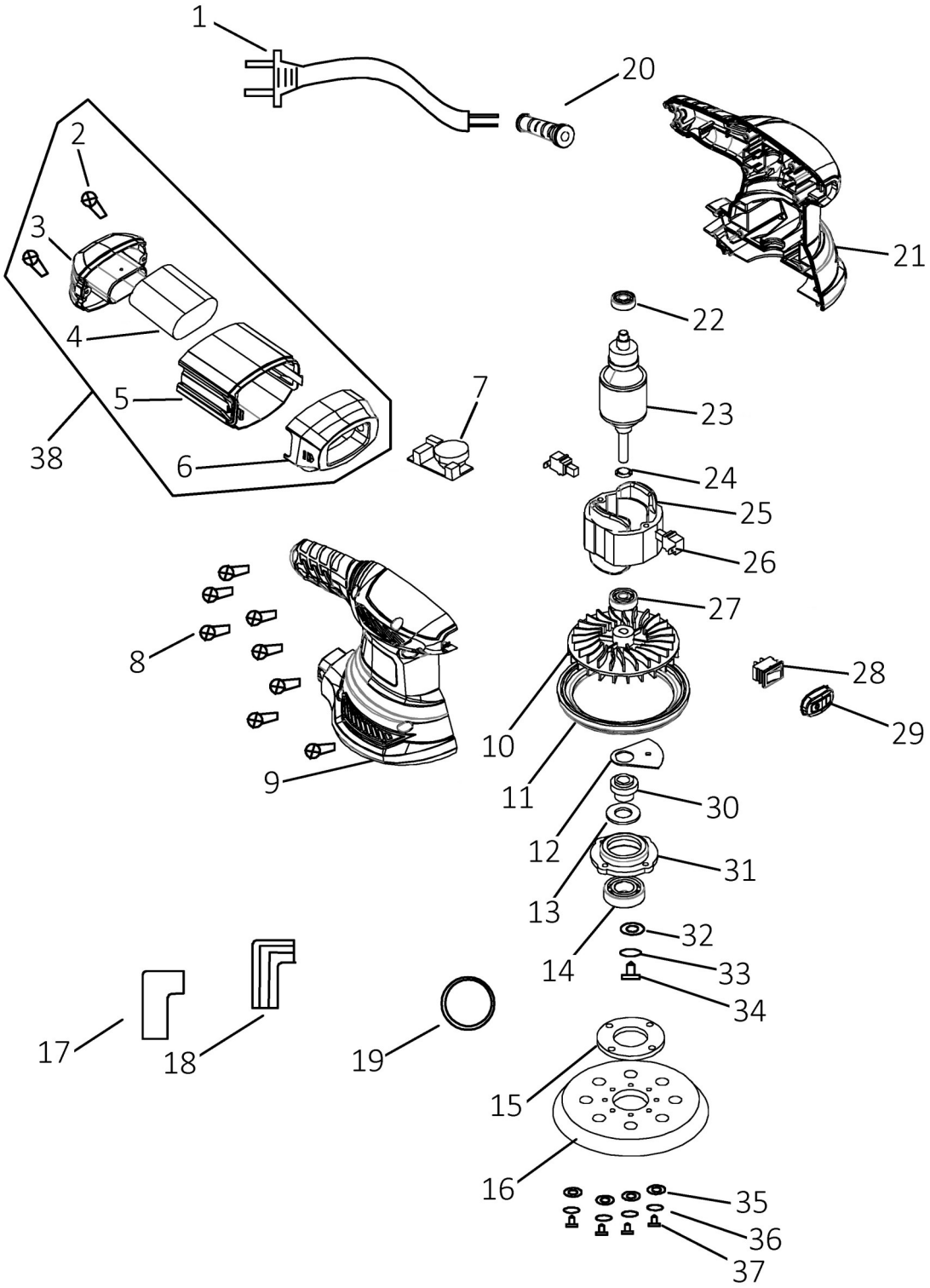

№	Артикул	Наименование	Кол-во
1	90-0447	Шнур сетевой	1
2		Винт	2
3		Крышка	1
4	793-725-021	Мешок-пылесборник	1
5		Корпус	1
6		Крышка	1
7	793-749-007	Регулятор оборотов	1
8		Винт	8
9		Корпус правый	1
10		Крыльчатка	1
11	793-749-011	Кольцо уплотнительное	1
12	793-749-012	Эксцентрик	1
13		Шайба	1
14	90-0430	Подшипник 6002	1
15		Шайба	1
16	793-749-016	Платформа	1
17		Контакт	4
18		Трубка	4
19	793-749-019	Кольцо уплотнительное	1
20	793-725-028	Резинка шнура сетевого	1
21		Корпус левый	1
22	90-0385	Подшипник 607	1
23	793-749-023	Ротор	1
24		Втулка	1
25	793-749-025	Статор	1
26	793-732-006	Щетки	2
27	90-0403	Подшипник 627	1
28	793-725-002	Выключатель	1
29		Крышка	1
30	793-749-030	Вал	1
31	793-749-031	Корпус подшипника	1
32		Шайба	1
33		Шайба	1
34		Винт	1
35		Шайба	4
36		Шайба	4
37		Винт	4
38	793-725-035	Пылесборник в сборе	1

Шлифмашина эксцентриковая

ПУЛЬСАР

Модель	Артикул
ЭШМ 125-350С	**793-749**