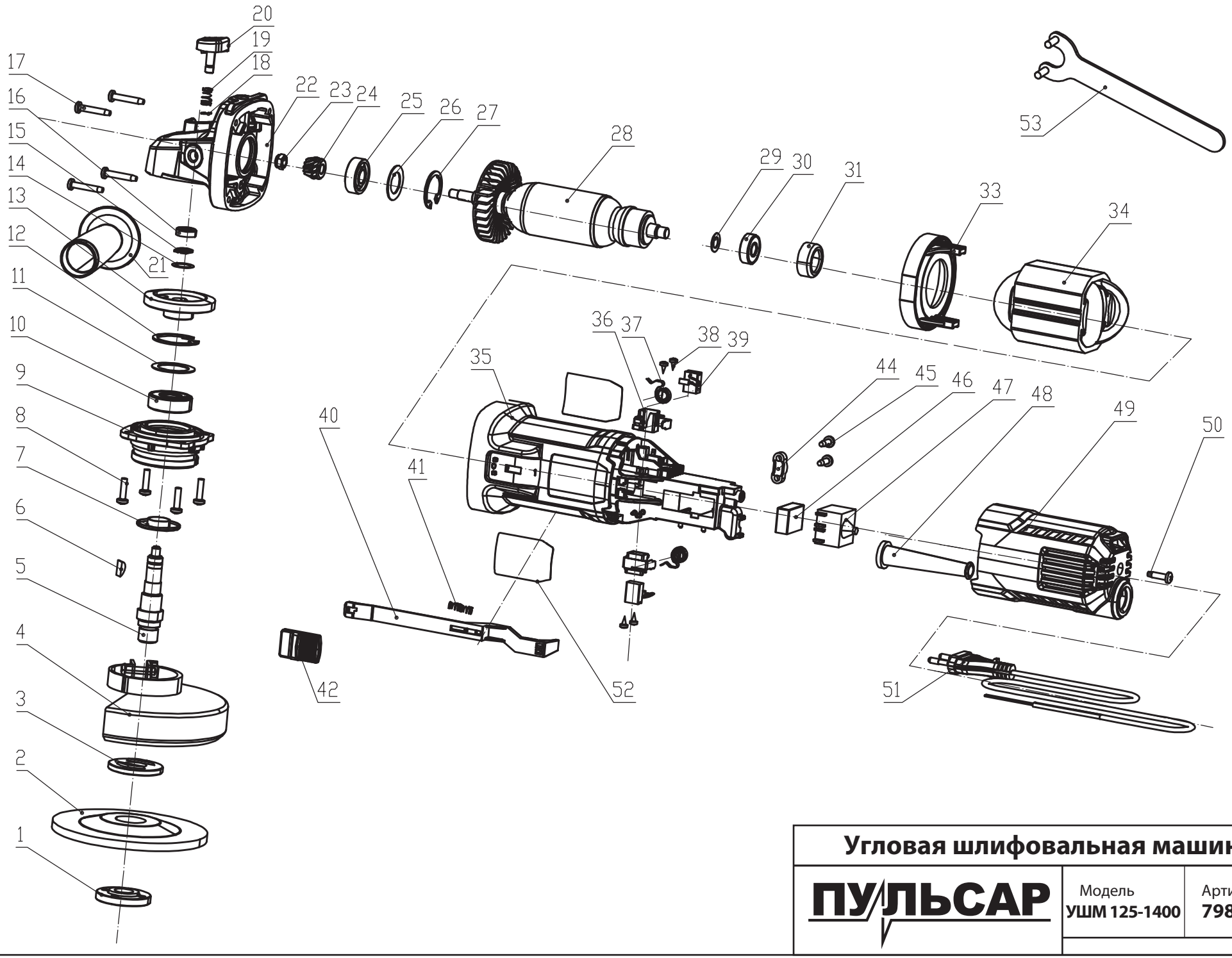

Угловая шлифовальная машина

ПУЛЬСАР

Модель	Артикул
УШМ 125-1400	798-096

№	Наименование	Кол-во	Артикул
1	Планшайба верхняя	1	792-438-001
2	Шлифовальный диск	1	
3	Планшайба нижняя	1	792-438-003
4	Кожух диска	1	792-438-004
5	Шпиндель	1	798-096-005
6	Шпонка 9x3x3,7	1	792-438-006
7	Пыльник подшипника	1	
8	Винт	4	
9	Фланец	1	798-096-009
10	Подшипник 6201	1	90-0402
11	Шайба	1	
12	Кольцо стопорное	1	
13	Пара коническая (вкл 24)	1	798-096-013
14	Шайба волнистая	1	798-096-014
15	Кольцо стопорное	1	798-096-015
16	Подшипник 696	1	
17	Винт	4	
18	Кольцо стопорное	1	798-096-020
19	Пружина		
20	Стопор диска (вкл 18,19)		

№	Наименование	Кол-во	Артикул
21	Ручка боковая	1	792-438-019
22	Корпус редуктора	1	798-096-022
22	Корпус редуктора в сборе (18-20; 22)	1	798-096-122
23	Винт	1	
24	Пара коническая (вкл 13)	1	798-096-013
25	Подшипник 6000	1	90-0432
26	Шайба	1	
27	Кольцо стопорное	1	
28	Якорь	1	798-096-028
29	Шайба	1	
30	Подшипник 608		
31	Кольцо заднего подшипника	1	792-483-030
32			
33	Пыльник статора	1	798-096-033
34	Статор	1	798-096-034
35	Корпус статора	1	798-096-035
36	Щеткодержатель (вкл 37)	1	798-096-036
37	Пружина щеткодержателя		
38	Винт	2	
39	Щетки графитовые	1	798-096-039

№	Наименование	Кол-во	Артикул
40	Тяга	1	798-096-040
41	Пружина	1	798-096-041
42	Клавиша	1	798-096-042
44	Зажим шнура сетевого	1	
45	Винт	2	
46	Конденсатор	1	792-469-040
47	Выключатель	1	792-469-041
48	Резинка шнура сетевого	1	792-438-046
49	Крышка задняя	1	798-096-049
50	Винт	1	
51	Шнур сетевой	1	
52	Наклейка	1	
53	Ключ	1	792-483-055

Угловая шлифовальная машина

ПУЛЬСАР

Модель **УШМ 125-1400**

Артикул **798-096**